Luft-Heizgeräte
Air Heaters
Chauffages à air
Riscaldatori ad aria
Luftvärmare

Ersatzteil-Liste
Spare parts list
Pièces de rechange
Parti di ricambio
Reservdelslista

HL 18 B

(Benzin / Petrol / Essence / Benzina / Bensin)

HL 18 D

(Diesel / Diesel / Gas-oil / Gasolio / Diesel)

HL 18 D

(Teillast)
(Reduced Heat)
(Régime partiel)
(Potenza ridotta)
(Dellast)

(Diesel / Diesel / Gas-oil / Gasolio / Diesel)

HL 18 D (TRS)

(Diesel / Diesel / Gas-oil / Gasolio / Diesel)

1/1991

Webasto

Heizgerät / Heater / Appareil / Riscaldatore / Värmare	Bild/fig. 1 + 2
Dosierpumpe, Steuergerät, elektrische Teile Dosing pump, control unit, electrical accessories Pompe doseur, boîtier de commande, accessoires électriques Pompa combustibile, centralina, accessori elettrici Doseringspump, automatik, elektriska tillbehör	Bild/fig. 3, 4
Mechanische Zubehörteile Mechanical accessories Accessoires mécaniques Accessori meccanici Mekaniska tillbehör	Bild/fig. 5 + 6
TRS	Bild/fig. 7
Steuergeräte SG 1559 und betroffene Teile SG 1559 control units and relevant parts boîtiers de commande SG 1559 et pièces concernées centraline SG 1559 e parti interessate styranordningar SG 1559 och motsvarande delar	Bild/fig. 8
Sonderausführungen VW - Passat Special versions VW - Passat Versions spéciales VW - Passat Versioni speciali VW - Passat Specialutförande VW - Passat	Bild/fig. 9
Normteile, Dichtmittel Standard parts, sealing material Pièces normalisées, matériaux à joints Particolari standard, materiale sigillante Standarddelar, tätningsmaterial	Seite/page/page/pag./sid 18

HL 18 B	.61	12 V	fig. 1 – 6	Benzin	
	.62	24 V	fig. 1 – 6	Benzin	
HL 18 D	.01	12 V	fig. 1 – 6	Diesel	
	.02	24 V	fig. 1 – 6	Diesel	
	.03	24 V	fig. 1 – 6	Diesel	
	.05	12 V	fig. 1 – 6	Diesel	**Teillast**
	.06	24 V	fig. 1 – 6	Diesel	**Teillast**

Ersatz-Heizgeräte siehe Seite 3
Replacement heaters see page 3
Remplacement appareils voir page 3
Riscaldatori di ricambio ved. pag. 3
Reserv-värmaren se sida 3

HL 18 B	.61	12 V	fig. 1 – 6, 9	Benzin	VW (auf Halter montiert)
HL 18 D	.01	12 V	fig. 1 – 6, 9	Diesel	

dto. Seite 16

Spalte Pos.:	WT = Wiederholteil
Spalte A/N:	Damit zur Vorgängerausgabe ersichtlich wird, welche Teile geändert und neu hinzugekommen sind, werden sie hier angezeigt: A = Änderung N = Neuteil
Spalte Benennung:	Nach rechts eingerückte Teile bzw. Untergruppen (durch Punkte markiert) sind in den um einen Punkt weniger eingerückten Baugruppen enthalten. Beispiel: Brennstoffpumpe = Hauptgruppe . Magnetventil = Untergruppe von Hauptgruppe . . Runddichtring = Einzelteil von Untergruppe
Spannungsabhängige Teile sind gekennzeichnet:	12 Volt mit rotem Schild oder Punkt oder Kabel 24 Volt mit grünem Schild oder Punkt oder Kabel
Column Item:	WT = This part has been mentioned previously.
Column A/N:	Indicates which parts are modified, which parts are new: A = modification N = new part
Column Description:	Sub-assemblies or components (marked by a point) – offset to the right – are contained in the assembly which is offset one point less. Example: fuel pump = assembly . solenoid valve = sub-assembly . . gasket = component
The parts dependent on voltage are marked:	12 Volt with red label or dot or cable 24 Volt with green label or dot or cable
Abréviation:	WT = pièce répétée
Séparation A/N:	Afin de mettre en évidence les nouvelles pièces et les pièces transformées, vous trouverez le repère suivant: A = transformation N = nouvelles pièces
Désignation abrégée:	Les sous-ensembles marqués par points sont inclus dans les pièces les précédant et étant précédés d'un nombre de points inférieurs ou d'aucun point. Exemple: pompe à combustible = pièce principale . électrovanne = sous-ensemble inclus dans la pompe à combustible . . joint torique = inclus dans l'électrovanne
Pièces différentes selon tension 12 ou 24 volts:	12 volts avec inscription rouge ou point rouge ou câble rouge 24 volts avec inscription verte ou point-vert ou câble vert

Colonna pos.:	WT = pezzo ripetuto
Colonna A/N:	Per evidenziare quali sono i particolari modificati e quali quelli aggiunti rispetto alla precedente edizione, gli stessi vengono così contraddistinti: A = modificato N = aggiunto
Colonna denominazione:	Le parti spostate verso destra ovv. i sottogruppi (contrassegnati con punti) sono contenuti nei gruppi immediatamente sovrastanti arretrati di un posto. Esempio: pompa combustibile = gruppo principale . elettrovalvola = sottogruppo del gruppo principale . . guarnizione = pezzo singolo del sottogruppo
I particolari elettrici sono contrassegnati con:	12 V: contrassegno rosso (targhetta opp. punto opp. cavo) 24 V: contrassegno verde (targhetta opp. punto opp. cavo)
Rad. pos.:	WT = Återkommande detalj
Rad. A/N:	För att enkelt kunna se vilka delar som ändrats eller tillkommit från tidigare utgåva, markeras detta här: A = ändring N = ny detalj
Rad. benämning:	De till höger upptagna delarna respektive undergrupper (markerad med punkter) ingår i de med „en punkt" mindre nämnda grupper. Exempel: bränslepump = huvudgrupp . magnetventil = undergrupp till huvudgrupp . . o-ring = enskild detalj till undergrupp
Spänningskännande delar är märkta:	12 volt med röd skylt alt punkt eller kabelfärg 24 volt med grön skylt alt punkt eller kabelfärg

Änderungen vorbehalten
Subject to modification
Sous réserve de modifications
Con riserva di apportare modifiche
Ändringar förbehålles

Normteile ab Pos. 100 siehe Seite 18
Standard parts from item no. 100 see page 18
Les pièces normalisées à partir du repère no. 100 voir page 18
Per i particolari standard a partire dalla pos. 100 vedere pag. 18
Standarddelar f o m pos. 100 se sidan 18

HL 18 B / HL 18 D – fig. 1

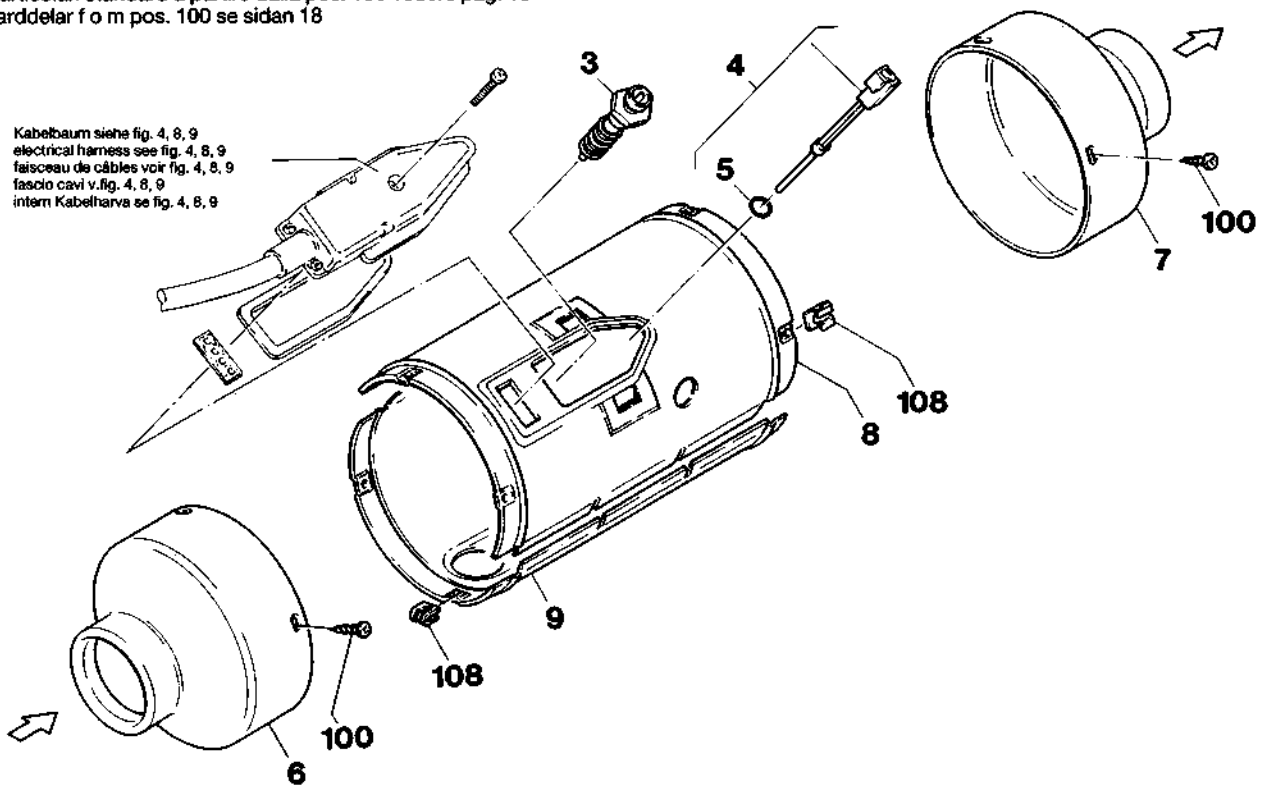

Pos. Item Repère Pos. Pos.	Stück Quantity Nombre Pezzi Antal HL18 B	HL18 D	Bestell-Nr. Part no. Référence No. di cat. Best. nr.	A / N	Benennung	Description Désignation	Denominazione Benämning	Bemerkung Remarks Remarques Note Anmärkning
1 no fig.	x		462985		**Ersatz-Heizgerät 12 V HL 18 B .61**	replacement heater remplacement appareil	riscaldatore di ricambio reserv-värmaren	
1 no fig.	x		492779		**dto. HL 18 B .62 24 V**	dto. HL 18 B .62	dto. HL 18 B .62	
2 no fig.		x	429473		**dto. HL 18 D .01 12 V**	dto. HL 18 D .01	dto. HL 18 D .01	
2 no fig.		x	429481		**dto. HL 18 D .02 24 V**	dto. HL 18 D .02	dto. HL 18 D .02	
2 no fig.		x	20781A		**dto. HL 18 D .03 24 V**	dto. HL 18 D .03	dto. HL 18 D .03	
2 no fig.		x	16125A	N	**dto. HL 18 D .05 12 V**	dto. HL 18 D .05	dto. HL 18 D .05	**Teillast Part-load Puissance réduite Potenza ridotta Dellastdrift** INFO 293a
2 no fig.		x	16126A	N	**dto. HL 18 D .06 24 V**	dto. HL 18 D .06	dto. HL 18 D .06	
3	1	1	479594		**Glühkerze 12 V**	glow plug bougie à incandescence	candela glödstift	.61/62 .01/02/05
3	1	1	157915		**Glühkerze 24 V**	glow plug bougie à incandescence	candela glödstift	.03/06
4	1	1	117704		**Flammwächter** Kabelfarbe: orange-grün	flame detector cable colours: orange-green cellule photoélectrique couleur de câble: orange-vert	fotoresistenza colore cavo: arancio-verde flamvakt kabelfärg: orange-grön	
5	1	1	443123		**. Runddichtring** 5x1	gasket ring joint	guarnizione o-ring	
6	1	1	439851		**Haube Ø 55**	hood embout	riduttore insugningshuv	
7	1	1	466409		**Haube Ø 55**	hood embout	riduttore insugningshuv	
8	1	1	443816		**Schalenhälfte oben**	top case half enveloppe supérieure	involucro esterno metà superiore mantel överdel	
9	1	1	462144		**Schalenhälfte unten**	bottom case half enveloppe inférieure	involucro esterno metà inferiore mantel underdel	
10–19								

Stück Quantity Nombre Pezzi Antal HL18B	HL18D	Bestell-Nr. Part no. Référence No. di cat. Best. nr.	A / N	Benennung	Description Désignation	Denominazione Benämning	Bemerkung Remarks Remarques Note Anmärkning
2	2	114480		**Schelle**	clamp platine de fixation	staffa klamma	
1	1	461466		**Stecker-Oberteil** 4-polig	connector- plug prise mâle - superieure	spina - parte superiore kontaktdon - överdel	
1	1	465488		**Antrieb ausgewuchtet** 12 V	drive balanced ensemble mécanique équilibré	gruppo bruciatore bilanciato driftsaggregat kompl.	
1	1	465496		**Antrieb ausgewuchtet** 24 V	drive balanced ensemble mécanique équilibré	gruppo bruciatore bilanciato driftsaggregat kompl.	
1	1	461474		**. Stecker-Unterteil**	connector- clamp prise mâle - inférieure	spina - parte inferiore kontaktdon - underdel	
1		465526		**Brennstoffanschluß** mit Verdränger	fuel pipe connection with fuel pipe insert raccord de combustible avec refoulement	attacco tubo combustibile con tubetto di riduzione bränsleanslutning med prussel	**Benzin**
	1	465518		**Brennstoffanschluß** ohne Verdränger	fuel pipe connection without fuel pipe insert raccord de combustible sans refoulement	attacco tubo combustibile senza tubetto di riduzione bränsleanslutning utan prussel	**Diesel**
1		117823		**Vliese (Benzin)**	burner matting (petrol) rondelle (essence)	feltro (benzina) förångningsskiva (bensin)	
	1	117827		**Vlies (Diesel)**	burner matting (diesel) rondelle (diesel)	feltro (gasolio) förångningsskiva (diesel)	
1	1	440191		**Gummitülle**	rubber grommet joint en caoutchouc	collare di tenuta gummitätning	
1	1	21974A	A	**Temperaturbegrenzer mit Schalter** mit Scheiben (Viton): with washers: mit Fächerscheiben (Metall): with locking washers:	overheat protection with switch limiteur de température avec interrupteur für Wärmeübertrager 122967 for heat exchanger 122967 für Wärmeübertrager 21237A for heat exhanger 21237A	limitatore termico con interruttore återställningsbart överhettningsskydd med strömställare	**INFO 195b** Ersatz für 106050 replacement for 106050 remplacement pour 106050 sostituisce 106050 ersätter för 106050
1	1	103946		**. Schalter**	switch interrupteur	interruttore strömställare	
1	1	468991		**. Membrantülle** für Bohrung Ø 22	diagraphm grommet for drill hole Ø 22 obturateur Ø 22	tappoa membrana per foro Ø 22 membrantätning för hål Ø 22	
1	1	21237A ✻	N	**Wärmeübertrager**	heat exchanger échangeur de chaleur	scambiatore di calore värmeväxlare	eingebaut bei: installed at: monté pour: montato con: monterad vid: HL 18 D/12 V ab Fabr. Nr. 117203 HL 18 D/24 V ab Fabr. Nr. 127150 HL 18 B/12 V ab Fabr. Nr. 157701
1	1	13077A ✻	N	**Gehäuse**	housing habillage	supporto gruppo bruciatore hus	
1	1	21251A	N	**Runddichtring** 72,75x1,78	gasket ring joint	guarnizione o-ring	
1	1	115379		**Dichtung** a.Ø 69	gasket joint	guarnizione packning	
1	1	44380E		**Brennrohr**	burner fuse chambre de combustion	camera di combustione brännarrör	Ersatz für 443808 replacement for 443808 remplacement pour 443808 sostituisce 443808 ersätter för 443808

Normteile ab Pos. 100 siehe Seite 18
Standard parts from item no. 100 see page 18
Les pièces normalisées à partir du repère no. 100 voir page 18
Per i particolari standard a partire dalla pos. 100 vedere pag. 18
Standarddelar f o m pos. 100 se sidan 18

HL 18 B / HL 18 D – fig.2

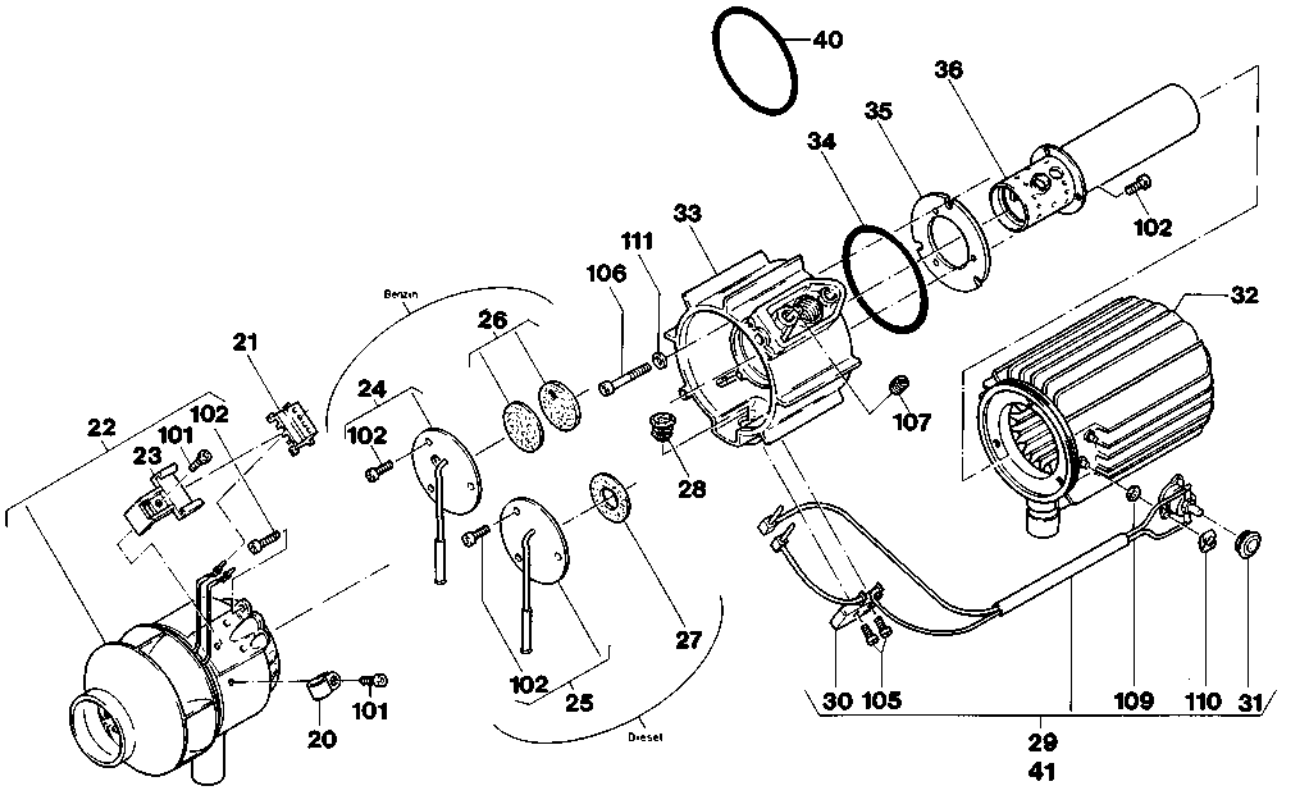

Pos. Item Repère Pos. Pos.	Stück Quantity Nombre Pezzi Antal HL18 B	HL18 D	Bestell-Nr. Part no. Référence No. di cat. Best. nr.	A / N	Benennung	Description Désignation	Denominazione Benämning	Bemerkung Remarks Remarques Note Anmärkning
40	x	x	117045		**Runddichtring** 71,12x2,62	gasket ring joint	guarnizione o-ring	
					Ist Vorgängerteil von Pos. 34 und **nicht** ersetzbar. Is for forerunner from Pos. 34 and **not** replaceable. Est pièces de modèle ancien de Pos. 34 et **ne** peut être remplacée. È pezzi precedenti da Pos. 34 e **non** sostituibile. I delar av föregångare jämför från Pos. 34 och **får** ej ersättas.		lieferbar bis: available until: livrable jusqu'à: fornibile sino: levereras till:	**30.09.95**
41 no fig.	1	1	22071A		**Temperaturbegrenzer ohne Schalter**	overheat protection without switch limiteur de température sans interrupteur	limitatore termico senza interruttore återställningsbart överhettningsskydd utan strömställare	eingebaut bis Geräte-Nr. 6337 bei Benzin, 17840 bei Diesel installed till heater no. 6337 at Petrol, 17840 at Diesel monté à réchauffeur no. 6337 à Essence, 17840 à Gas-oil montati sino a caldaia no. 6337 per benzina, 17840 per gasolio monterad till värmare nr. 6337 vid Bensin, 17840 vid Diesel
					mit Scheiben (Viton): with washers:	für Wärmeübertrager 443689 + 122967 for heat exchanger 443689 + 122967		
					mit Fächerscheiben (Metall): with locking washers:	für Heizgeräte "ohne Sicherheitsschalter" umgerüstet auf Wärmeübertrager 21237A converted to heat exchanger 21237A for "heaters without a safety switch"		**INFO 195b** Ersatz für 465313 replacement for 465313 remplacement pour 465313 sostituisce 465313 ersätter för 465313

✻ Die Vorgänger des Wärmeübertragers und des Gehäuses sind **nur** durch den **Umrüstsatz 20458A** ersetzbar.
Es ist unbedingt die INFO 296 zu beachten.
The predecessors of the heat exchanger and housing can **only** be replaced by **conversion kit 20458A.**
It is essential to note INFO 296.
Les prédécesseurs du transmetteur thermique et du boîtier **ne** peuvent être remplacés que par le **kit de transformation 20458A.**
On observera impérativement l'INFO 296.
I pezzi precedenti del trasmettitore di calore e della scatola **sono** sostituibili soltanto con il **kit di riallestimento 20458A.**
E' assolutamente necessario osservare l'INFO 296.
Tidigare värmeöverförare och tidigare kåpor kan bara ersättas genom **ombyggnadssatsen 20458A.**
Det är abolut nödvändigt att lägga märke till INFO 296.

Pos. Item Repère Pos. Pos.	Stück Quantity Nombre Pezzi Antal HL18 B	HL18 D	Bestell-Nr. Part no. Référence No. di cat. Best. nr.	A / N	Benennung	Description Désignation	Denominazione Benämning	Bemerkung Remarks Remarques Note Anmärkning
Elektrische Zubehörteile / Electrical accessories / Accessoires électriques / Accessori elettrici / Elektriska tillbehör								
1	1	1	125570		**Dosierpumpe 12 V**	dosing pump pompe doseur	pompa combustibile doseringspump	Ersatz für 100725 replacement for 100725 remplacement pour 100725 sostituisce 100725 ersätter för 100725
1	1	1	126450		**Dosierpumpe 24 V**	dosing pump pompe doseur	pompa combustibile doseringspump	Ersatz für 100734 replacement for 100734 remplacement pour 100734 sostituisce 100734 ersätter för 100734
2	2	2	462543		**. Gummipuffer M 6**	rubber anti-vibration mount silentbloc	antivibrante in gomma vibrationsdämpare	
3	1	1	255149		**. Spannschelle**	clamp collier de serrage	fascetta spännklamma	
4	1	1	131320		**. Zwischenlage**	rubber mounting fourreau	spessore gummiband	
5	1	1	12555A		**. Dosierpumpe 12 V**	dosing pump pompe doseur	pompa combustibile doseringspump	Ersatz für 100517 replacement for 100517 remplacement pour 100517 sostituisce 100517 ersätter för 100517
5	1	1	12556A		**. Dosierpumpe 24 V**	dosing pump pompe doseur	pompa combustibile doseringspump	Ersatz für 100521 replacement for 100521 remplacement pour 100521 sostituisce 100521 ersätter för 100521
6	1	1	478814		**. . Membrandämpfer**	membrane damper amortisseur à membrane	ammortizzatore a membrana membrandämpare	
7–9								
10	1	1	15697B		**Steuergerät 12 V** SG 1561 **GT**	electronic control unit boîtier de commande	centralina automatik	**ab / from 04/90** **auch für Teillast 05/06** **also for part-load 05/06** **aussi pour puissance réduite 05/06** **anche per potenza ridotta 05/06** **även till dellastdrift 05/06**
10	1	1	15698B		**Steuergerät 24 V** SG 1561 **GT**	electronic control unit boîtier de commande	centralina automatik	
11	1	1	122789		**Vorwahluhr 12 V**	timer montre	timer digitalur	
11	1	1	157882		**Vorwahluhr 24 V**	timer montre	timer digitalur	
12	1	1	467936		**. Lampe 12 V**	light bulb ampoule	lampadina lampa	
12	1	1	469009		**. Lampe 24 V**	light bulb ampoule	lampadina lampa	
13	1	1	122742		**Raumthermostat 12 V elektron.**	room thermostat thermostat d'ambiance	termostato ambiente rumstermostat	**auch für Teillast 05/06** **also for part-load 05/06** **aussi pour puissance réduite 05/06** **anche per potenza ridotta 05/06** **även till dellastdrift 05/06**
13	1	1	122746		**Raumthermostat 24 V elektron.**	room thermostat thermostat d'ambiance	termostato ambiente rumstermostat	
14	1	1	105275		**Fühler 1900 mm lang**	sensor capteur	sensore sensor	
15	–	1	157895	N	**Raumthermostat mechanisch**	room thermostat thermostat d'ambiance	termostato ambiente rumstermostat	**auch für Teillast 05/06** **also for part-load 05/06** **aussi pour puissance réduite 05/06** **anche per potenza ridotta 05/06** **även till dellastdrift 05/06**
16	1	1	114051		**Schalter** Ventilation/Aus Vollast/Teillast	switch interrupteur	interruttore säkerhetsströmbrytare	
17	1	1	375438		**. Glühlampe 12 V**	light bulb ampoule	lampadina lampa	
17	1	1	375446		**. Glühlampe 24 V**	light bulb ampoule	lampadina lampa	

Normteile ab Pos. 100 siehe Seite 18
Standard parts from item no. 100 see page 18
Les pièces normalisées à partir du repère no. 100 voir page 18
Per i particolari standard a partire dalla pos. 100 vedere pag. 18
Standarddelar f o m pos. 100 se sidan 18

HL 18 B / HL 18 D – fig. 3

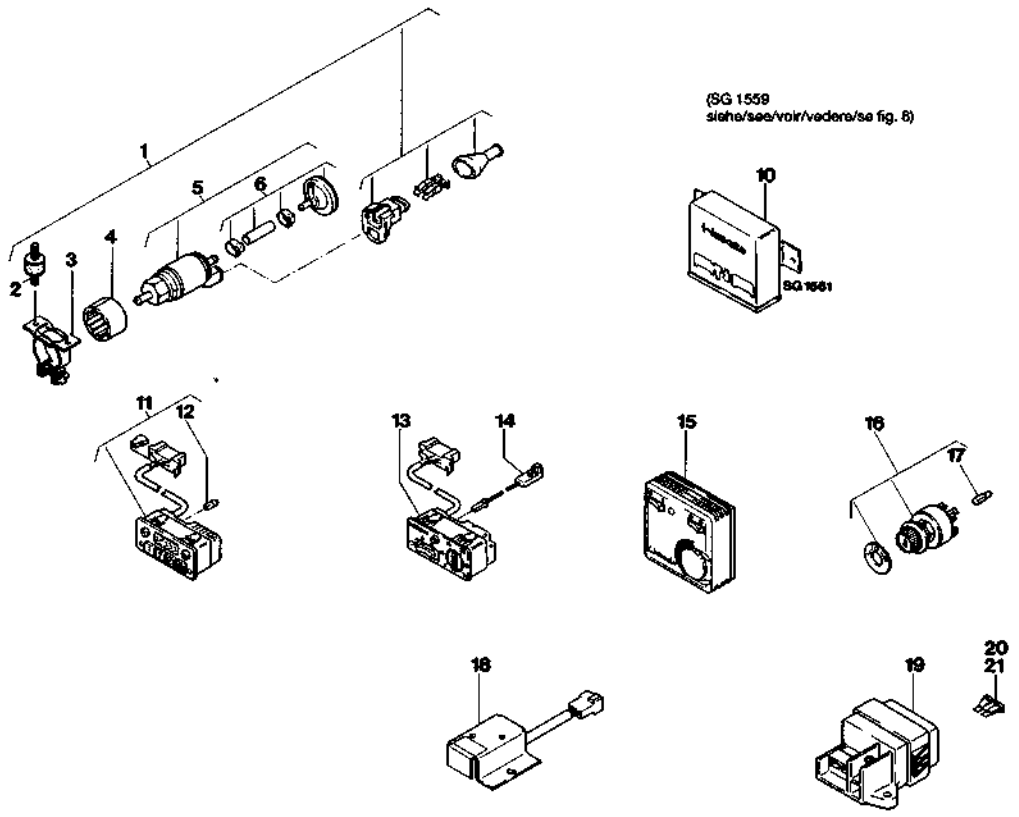

Pos. Item Repère Pos. Pos.	Stück Quantity Nombre Pezzi Antal HL18B	HL18D	Bestell-Nr. Part no. Référence No. di cat. Best. nr.	A / N	Benennung	Description Désignation	Denominazione Benämning	Bemerkung Remarks Remarques Note Anmärkning
18	–	1	21073A		**Widerstand mit Halter 12 V** 2,9 Ohm, 20 W	resistance with stand résistance avec suppot	resistenza con supporto motstånd med hållare	nur für Teillast 05/06 only for part-load 05/06 seulement pour puissance réduite 05/06 solo per potenza ridotta 05/06 endast till dellastdrift 05/06
18	–	1	21074A		**Widerstand mit Halter 24 V** 11,3 Ohm, 20 W	resistance with stand résistance avec suppot	resistenza con supporto motstånd med hållare	nur für Teillast 05/06 only for part-load 05/06 seulement pour puissance réduite 05/06 solo per potenza ridotta 05/06 endast till dellastdrift 05/06
19	1	1	14878A		**Sicherungshalter** 3-fach	fuse holder support de fusible	portafusibile säkringshållare	INFO 281
20	1	1	103737		**Flachsicherung** 5A hellbraun	flat fuse (light brown) fusible plat (brun clair)	fusibile piatto (marrone chiaro) flatsäkring (ljusbrun)	
21	1	1	103745		**Flachsicherung** 25A weiß	flat fuse (white) fusible plat (blanc)	fusibile piatto (bianco) flatsäkring (vit)	

Die Steuergeräte SG 1559 sind mit den davon betroffenen Teilen auf fig. 8 dargestellt.
The SG 1559 control units are shown in Fig. 8 with the relevant parts.
Les boîtiers de commande SG 1559 et les pièces les concernant sont représentés sur fig. 8.
Le centraline SG 1559 sono riportate con le parti interessate nella fig. 8.
Styranordningarna SG 1559 och de av dessa berörda delarna visas i fig. 8.

Pos. Item Repère Pos. Pos.	Stück Quantity Nombre Pezzi Antal HL18B	HL18D	Bestell-Nr. Part no. Référence No. di cat. Best. nr.	A / N	Benennung	Description Désignation	Denominazione Benämning	Bemerkung Remarks Remarques Note Anmärkning
1	1	1	14858A		**Kabelbaum mit Kappe** ca. 1600 mm	wiring harness faisceau des câbles	fascio cavi kablage-internt	auch für Teillast 05/06 also for part-load 05/06 aussi pour puissance réduite 05/06 anche per potenza ridotta 05/06 även till dellastdrift 05/06
2	1	1	15716A		**Kabelbaum mit Kappe** ca. 3600 mm	wiring harness faisceau des câbles	fascio cavi kablage-internt	
3	1	1	436429		**. Dichtung**	gasket joint	guarnizione packning	
4	1	1	109859		**Kabelbaum mit Kappe** ca. 500 mm für Schnellreparatur der Pos. 1 + 2 / for express repair of pos. 1 + 2	wiring harness faisceau des câbles	fascio cavi kablage-externt	
5	1	1	118935		**Kabelbaum** ca. 4500 mm	wiring harness faisceau des câbles	fascio cavi kablage-externt	auch für Teillast 05/06 also for part-load 05/06 aussi pour puissance réduite 05/06 anche per potenza ridotta 05/06 även till dellastdrift 05/06
6	1	1	20416A	N	**Kabelbaum** ca. 7000 mm	wiring harness faisceau des câbles	fascio cavi kablage-externt	
7	1	1	19439A		**Bosch-Stecker**	plugs prise mâle	spina kontaktdon	
8	1	1	113988		**Kabelbaum** ca. 100 mm	wiring harness faisceau des câbles	fascio cavi kablage-externt	

Die Steuergeräte SG 1559 sind mit den davon betroffenen Teilen auf fig. 8 dargestellt.
The SG 1559 control units are shown in Fig. 8 with the relevant parts.
Les boîtiers de commande SG 1559 et les pièces les concernant sont représentés sur fig. 8.
Le centraline SG 1559 sono riportate con le parti interessate nella fig. 8.
Styranordningarna SG 1559 och de av dessa berörda delarna visas i fig. 8.

Normteile ab Pos. 100 siehe Seite 18
Standard parts from item no. 100 see page 18
Les pièces normalisées à partir du repère no. 100 voir page 18
Per i particolari standard a partire dalla pos. 100 vedere pag. 18
Standarddelar f o m pos. 100 se sidan 18

HL 18 B / HL 18 D – fig.4

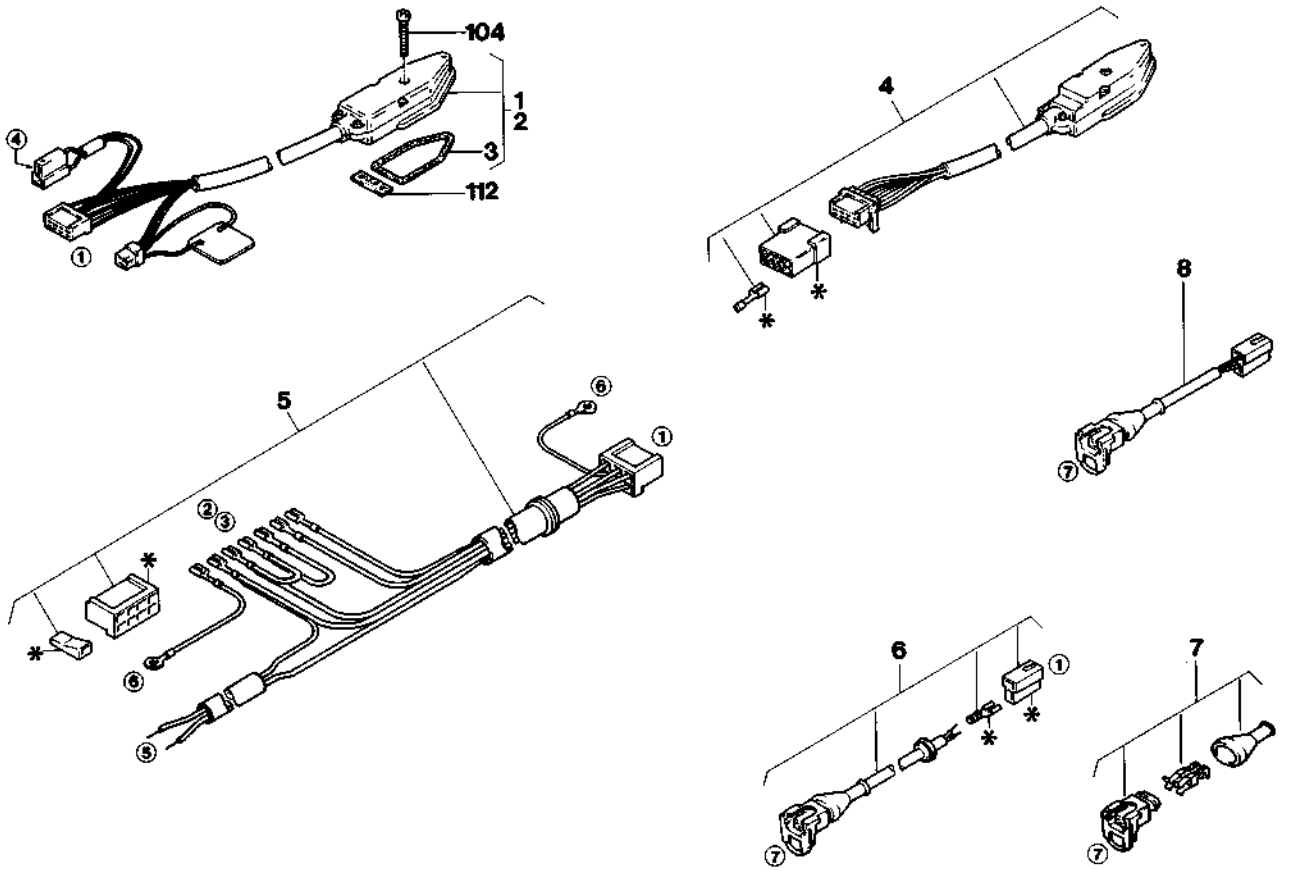

① Steuergerät
control unit
boîtier de commande
centralina
automatik

② Vorwahluhr
timer
montre
timer
digitalur

③ Raumthermostat elektronisch oder mechanisch oder Schalter
room thermostat eletronical or mechanical or switch
thermostat d'ambiance électron. ou méchanique ou interrupteur
termostato ambiente electronico o mechanico ointerruttore
rumstermostat elektron. eller mekaniskt eller säkerhetsströmbrytare

④ Teillast - Widerstand
part-load - resistance
puissance réduite - résistance
potenza ridotta - resistenza
dellastdrift - motstånd

⑤ Sicherungshalter
fuse holder
support de fusible
portafusibile
säkringshållare

⑥ Masse
earth return
mise à la masse
massa
till batteriminus

⑦ Dosierpumpe
dosing pump
pompe doseur
pompa combustibile
doseringspump

✻ ist lose beigelegt
is enclosed unattached
est joint séparément
è allegato sciolto
medföljer i löst tillstånd

Pos. Item Repère Pos. Pos.	Stück Quantity Nombre Pezzi Antal HL18B	HL18D	Bestell-Nr. Part no. Référence No. di cat. Best. nr.	A / N	Benennung	Description Désignation	Denominazione Benämning	Bemerkung Remarks Remarques Note Anmärkning
Mechanische Zubehörteile / Mechanical accessories / Acessoires mecaniques / Accessori meccanici / Mekaniska tillbehör								
Montageteile / Mounting parts / Pieces de montage / Parti di montaggio / Mekaniska tillbehör								
1	1	1	469408		**Spannschelle**	clamp collier de serrage	fascetta spännklamma	
2	1	1	499056		**Ständer**	support support	supporto fästfot	
3	1	1	499013		**. Feder**	spring ressort	molla fjäder	
4	1	1	434094		**Dichtung**	mounting pad joint	guarnizione packning	
5	1	1	478822		**Dichtungssatz** für Geräteständer	sealing set for heater support kit d'étanchéité pour support	serie guarnizioni per supporto riscaldatore packningssats för aggregathållare	
6	1	1	492833		**Ständerverschluß** bei zeitweiligem Ausbau des Heizgerätes / in case of a temporary removal of the heater / pour démontage temporaire de l'appareil de chauffage per smontaggio temporaneo dell'apparecchio / under tillfällig demonteringen av värmeapparaten	blanking piece for stand condamnation du support	tappi per supporto stativtäckplåt	
7–9								
Brennstoffsystem / Fuel supply / Alimentation en combustible / Alimentazione combustibile / Bränslesystem								
10	8	8	330027		**Schlauchschelle** Ø 10	hose clamp collier de serrage	fascetta stringitubo slangklamma	
11	4	4	363022		**Schlauchschelle** Ø 14	hose clamp collier de serrage	fascetta stringitubo slangklamma	
12	4	4	484032		**Schlauchstück** i.Ø 4,5/a.Ø 10,5 /70 mm lg.	fuel hose tuyau	flessibile bränsleslang	
13	2	2	104799		**Schlauchstück** i.Ø 7,5/a.Ø 13,5 /60 mm lg.	fuel hose tuyau	flessibile bränsleslang	
14	12	12	309761		**Kabelbinder**	cable clamp serre-câble	fermacavo buntband	
15	x	x	483931		**Brennstoffschlauch** i.Ø 2/a.Ø 5, Meterware	fuel hose tuyau de combustible	flessibile combustibile bränsleslang	
16	1	1	470910		**Brennstoffentnehmer** 8x5x8 Kunststoff	fuel extractor prise de combustible	presa combustibile bränsle T-rör	
17–19								
Brennluftsystem / Combustion air system / Système d'air comburant / Sistema aria comburente / Förbränningsluft-System								
20	1	1	492345		**Schalldämpfungssatz**	sound-insulating set jeu de silencieux	kit insonorizzazione ljuddämparsats	
21	1	1	104548		**Winkel** Ø 22 Kunststoff nur für Ansaug verwendbar / use only for intake / utilisable seulement pour l'aspiration da usare solo dal lato aspirazione / endast användbart till insugning	angle sortie coudée	gomito monteringsvinkel	
22	2	2	243744		**Schlauchschelle** Ø 20–27	hose clamp collier de serrage	fascetta stringitubo slangklamma	INFO 293a: unbedingt nötig bei Teillast / essential under part-load / indispensable à charge partielle / assolutamente necessario se si ha carico parziale / absolut nödvändigt vid delbelastning
23	x	x	466115		**Flex. Rohr,** Meterware Ø 22 PAK	flexible hose tuyau flexible	tubo flessibile flexibel slang	
24	1	1	21196A		**Druckausgleicher** Ø 22/22	pressure compensator compensateur de pression	compensatore di pressione tryckkärl	
25	1	1	124104		**Abgas-/Ansaug-durchführung** Ø 22/22 für Boote / for boats / pour bateaux / per imbarcazioni / för båtar	exhaust/ intake manifold passage gaz d'échappement/aspiration	passante gas combusti/aspirazione avgasnings-/ insugningsgenomföring	INFO 259a
26–29								

Normteile ab Pos. 100 siehe Seite 18
Standard parts from item no. 100 see page 18
Les pièces normalisées à partir du repère no. 100 voir page 18
Per i particolari standard a partire dalla pos. 100 vedere pag. 18
Standarddelar f o m pos. 100 se sidan 18

HL 18 B / HL 18 D – fig.5

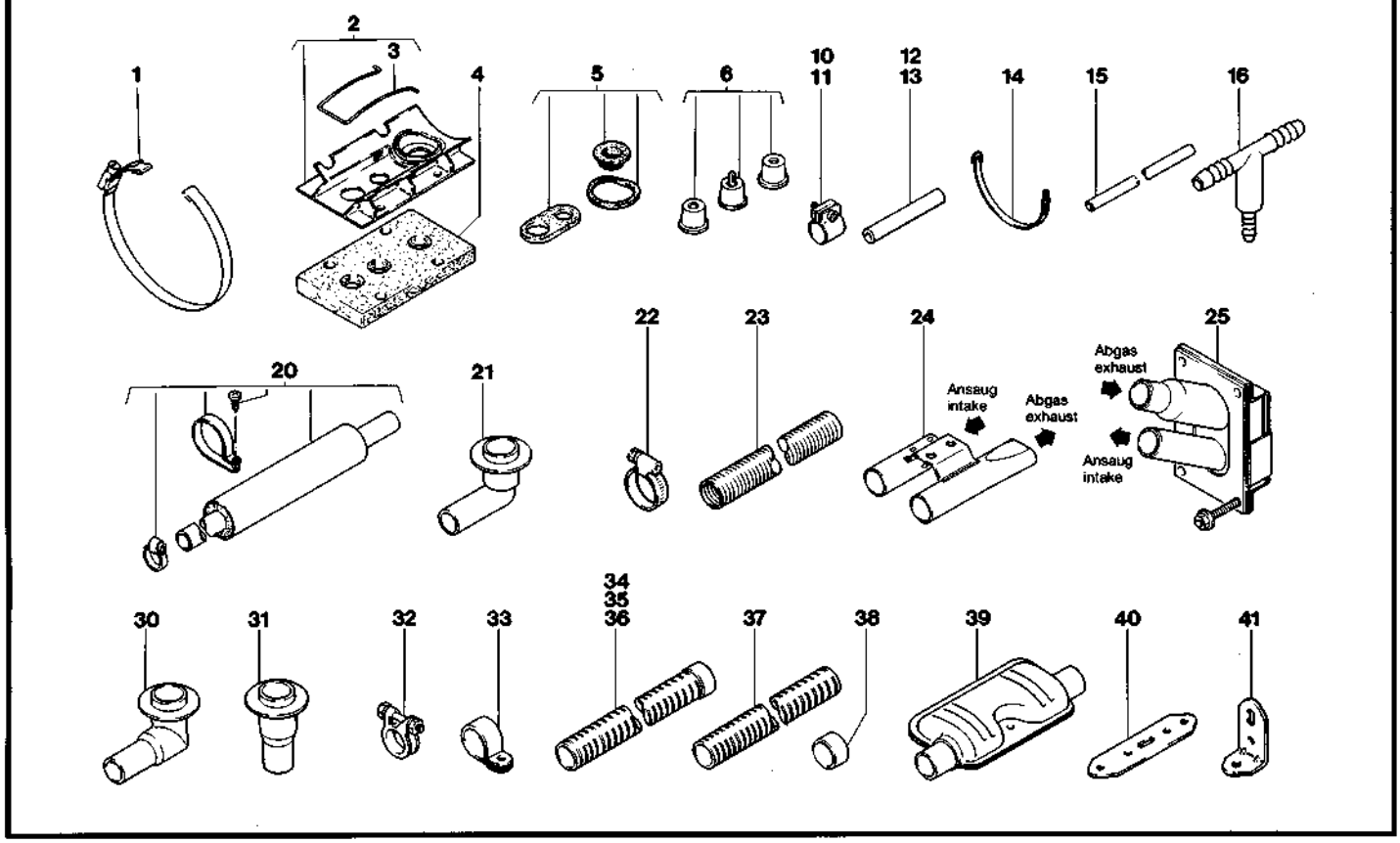

Pos. Item Repère Pos. Pos.	Stück Quantity Nombre Pezzi Antal HL18B	HL18D	Bestell-Nr. Part no. Référence No. di cat. Best. nr.	A / N	Benennung	Description Désignation	Denominazione Benämning	Bemerkung Remarks Remarques Note Anmärkning
Abgassystem / Exhaust system / Systeme d'echappement / Sistema scarico fumi / Avgassystem								
30	1	1	444901		**Winkel** St Ø22	angle support équerre	gomito monteringsvinkel	auch für Ansaug verwendbar also can be used for intake aussi utilisable pour l'aspiration anche utilizzabile per aspirazione även användbart till insugning
31	1	1	474932		**Abgasrohr** St Ø22	exhaust pipe tuyau d'echappement	tubo scarico fumi avgasslang	
32	3	3	300101		**Schlauchklemme** Ø24–27	hose clamp collier de serrage	fascetta stringitubo avgasklamma	
33	2	2	405256		**Rohrschelle** Ø25	pipe clamp collier de serrage	fascetta di serraggio rörklamma	
34	1	1	451126		**Flex. Rohr**, 1200 mm lg. i.Ø22/a.Ø26	exhaust pipe (flexible) tuyau flexible	tubo flessibile flexibel slang	
35	1	1	414352		**Flex. Rohr**, 500 mm lg. i.Ø22/a.Ø26	exhaust pipe (flexible) tuyau flexible	tubo flessibile flexibel slang	
36	1	1	391611		**Flex. Rohr**, 890 mm lg. i.Ø22/a.Ø26	exhaust pipe (flexible) tuyau flexible	tubo flessibile flexibel slang	
37	x	x	337390		**Flex. Rohr**, Meterware i.Ø22/a.Ø26	exhaust pipe (flexible) tuyau flexible	tubo flessibile flexibel slang	
38	1	1	318302		**Schutzkappe** Ø27	exhaust pipe end capuchon de protection	cappuccio di protezione ändstycke	
39	1	1	479322		**Abgasschalldämpfer** Ø22	exhaust silencer silencieux d'echappement	marmitta avgasljuddämpare	
40	1	1	242888		**Lochband**	mounting strip support plat	piastra forata monteringsjärn	
41	1	1	242780		**Winkel**	angle bracket support équerre	squadretta monteringsvinkel	

Normteile ab Pos. 100 siehe Seite 18
Standard parts from item no. 100 see page 18
Les pièces normalisées à partir du repère no. 100 voir page 18
Per i particolari standard a partire dalla pos. 100 vedere pag. 18
Standarddelar f o m pos. 100 se sidan 18

HL 18 B / HL 18 D – fig. 6

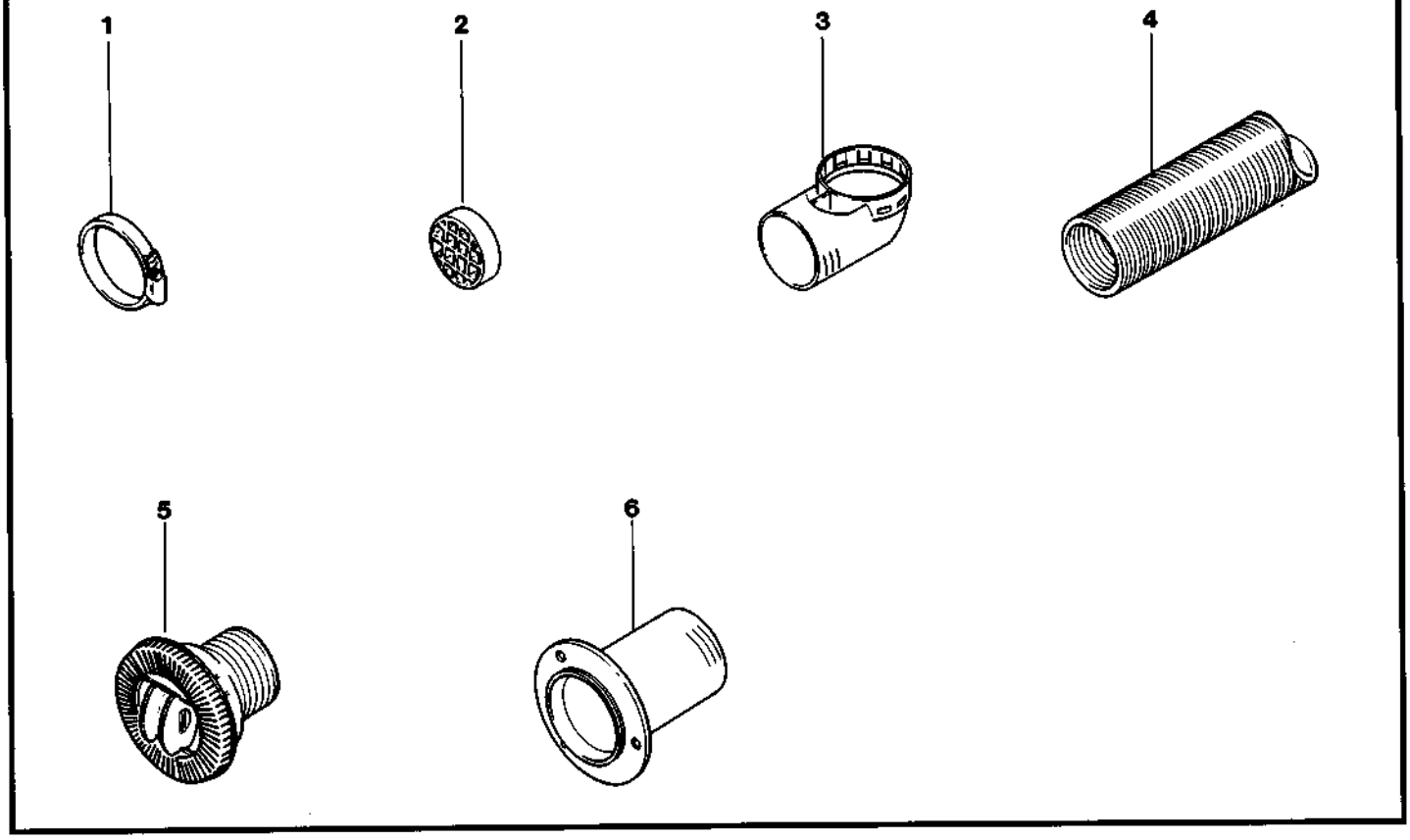

Pos. Item Repère Pos. Pos.	Stück Quantity Nombre Pezzi Antal HL18B	HL18D	Bestell-Nr. Part no. Référence No. di cat. Best. nr.	A / N	Benennung	Description Désignation	Denominazione Benämning	Bemerkung Remarks Remarques Note Anmärkning
Heizluftsystem / Warm air system / Système de chauffage / Sistema aria riscaldamento / Varmluftsystem								
1	6	6	466352		**Schlauchschelle** 50–70	hose clamp collier de serrage	fascetta stringitubo slangklamma	
2	1	1	429562		**Schutzgitter** Ø 55	protective screen grille de protection	griglia di protezione skuddgaller	
3	1	1	101404		**Heizluftkrümmer** Ø 55	hot air elbow collecteur d'air chaud	gomito su aria riscaldamento varmluftkrök	Ersatz für 429589 replacement for 429589 remplacement pour 429589 sostituisce il 429589 ersätter 429589
4	x	x	441376		**Flex. Rohr PAK** i.Ø 55 / Meterware	flexible hose tuyau flexible	tubo flessibile flexibel slang	
5	1	1	495972		**Ausströmer** Ø 55	air outlet distributeur	bocchetta luftmunstycke	
6	1	1	492884		**Wandstutzen** Ø 55	wall support raccordement mural	attacco murale väggmuft	

Normteile ab Pos. 100 siehe Seite 18
Standard parts from item no. 100 see page 18
Les pièces normalisées à partir du repère no. 100 voir page 18
Per i particolari standard a partire dalla pos. 100 vedere pag. 18
Standarddelar f o m pos. 100 se sidan 18

HL 18 D – fig.7

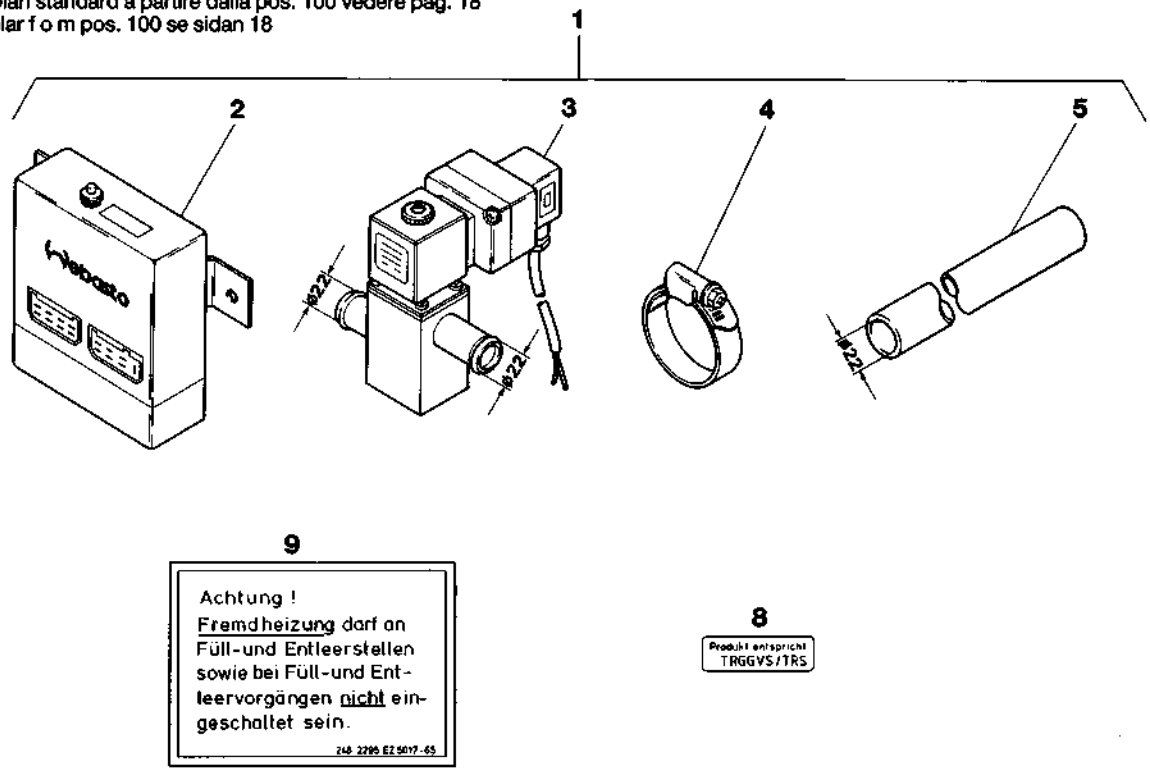

Pos. Item Repère Pos. Pos.	Stück Quantity Nombre Pezzi Antal HL18 D	Bestell-Nr. Part no. Référence No. di cat. Best. nr.	A / N	Benennung	Description Désignation	Denominazione Benämning	Bemerkung Remarks Remarques Note Anmärkning

Umrüstung HL 18 D / 24 V auf TRS. Aufgeführt sind die zusätzlich benötigten Teile. Siehe auch TM E 3-5.8
Conversion HL 18 D / 24 V for TRS. Listing of parts which are additionally required. See also TM E 3-5.8
Conversion HL 18 D / 24 V pour TRS. Liste des pièces supplémentaires nécessaires. Voir aussi TM E 3-5.8
Modifica HL 18 D / 24 V in versione TRS. Qui di seguito i particolari necessari. Vedere anche TM E 3-5.8
Ombyggnad HL 18 D / 24 V till TRS. De extra erforderliga delar är nämnda. Se även TM E 3-5.8

1		1	117756		**Umrüstsatz TRS HL 18 D 24 V**	TRS conversion kit quit de conversion TRS	kit modifica vers. TRS ombyggnadssats TRS
2		1	105604		. **Steuergerät 1547 TRS 24 V**	electronic control unit boîtier de commande	centralina automatik
3		1	109573		. **Magnetventil 24 V**	solenoid valve électrovanne	elettrovalvola magnetventil
4		2	417866		. **Schlauchschelle** Ø 28–35	hose clamp collier de serrage	fascetta slangklämma
5		1	117230		. **Schlauch** 1000 mm lang	hose flexible	tubo flessibile bränsleslang
6 no fig.		1	117208		. **Elektr. Kleinteile** (Beutel)	electric smal parts (bag) petites pièces électriques (sachet)	particolari elettrici (sacchetto) elektr. smådelar (sats)
					enthält versch. Steckhülsengehäuse / contains various receptacle housings / comporte divers boîtiers de fiches / contiene diversi blocchetti portafemmina / innehåller div. polblock		
7 no fig.		1	117212		. **Mech. Kleinteile** (Beutel)	mechanical small parts (bag) petites pièces mécaniques (sachet)	particolari meccanici (sacchetto) mekaniska smådelar (sats)
					enthält Schrauben, Muttern, Federringe / contains screws, nuts, spring washers / contient des vis, écrous, rondelles élastiques / contiene viti, dadi, rondelle / innehåller skruvar, mutter, fjäderringar		
8		1	292079		. **Hinweisschild**	plate plaque	targhetta skylt
9		1	317616		. **Hinweisschild**	plate plaque	targhetta skylt

Pos. Item Repère Pos. Pos.	Stück Quantity Nombre Pezzi Antal HL18 B	HL18 D	Bestell-Nr. Part no. Référence No. di cat. Best. nr.	A / N	Benennung	Description Désignation	Denominazione Benämning	Bemerkung Remarks Remarques Note Anmärkning

Aufgeführt sind die Steuergeräte SG 1559 mit den davon betroffenen Teilen, Pos. 1 – 8.
Die Steuergeräte SG 1559 haben **keine** integrierte Glühtaktung, ein Teillastbetrieb ist **nicht** möglich.

The SG 1559 control units are listed with the relevant parts, items 1 – 8.
The SG 1559 control units have **no** integral glow pulsing; part-load operation is **not** possible.

Les boîtiers de commande SG 1559 et les pièces les concernant, pos. 1 – 8 sont mentionnés.
Les boîtiers de commande SG 1559 **n'ont** pas de préchauffage pulsatif intégré, un fonctionnement à charge partielle **n'est** pas possible.

Le centraline SG 1559 sono realizzate con le parti interessate, pos. 1 – 8.
Le centraline SG 1559 **non** hanno un comando di accensione ad impulsi cadenzati, **non** è possibile un funzionamento a carico parziale.

Uppförda är styranordningarna SG 1559 med de av dessa berörda delarna pos. 1 – 8.
Styranordningarna SG 1559 har **ej** någon integrerad glödpulsering Delbelastningsdrift är **ej** möjlig.

1	1	1	429651		**Steuergerät 12 V** SG 1559	electronic control unit boîtier de commande	centralina automatik	
1	1	1	429678		**Steuergerät 24 V** SG 1559	electronic control unit boîtier de commande	centralina automatik	
2	1	1	466301		**Widerstand**	resistance résistance	resistenz motstånd	
					nur für 24 V-Anlagen ohne Glühtaktung verwenden / use for 24 V appliances without glow pulsing / utiliser uniquement pour les installations de 24 V sans préchauffage cadencé / usare solo per impianti a 24 V senza incandescenza a impulsi / användning får bara ske för 24 V antäggningar utan glödpulsering			
3	1	1	129920		**Glühtaktrelais 12 V**	pulsing glow relay relais pulsatif	relais di incandescenza a impulsi glödpulseringsrelä	
3	1	1	129930		**Glühtaktrelais 24 V**	pulsing glow relay relais pulsatif	relais di incandescenza a impulsi glödpulseringsrelä	
					hierzu 24 V-Glühkerze 157915 verwenden / the 157915 24 V glow plug should be used (for this)			
4	1	1	15419A		**Kabelbaum mit Kappe** ca. 1600 mm	wiring harness faisceau des câbles	fascio cavi kablage-internt	**nicht für Teillast verwendbar not for part-load non seulement pour puissance réduite da usare non per potenza ridotta Inte användbart till delastdrift**
5	1	1	15420A		**Kabelbaum mit Kappe** ca. 3600 mm	wiring harness faisceau des câbles	fascio cavi kablage-internt	
6	1	1	436429		**. Dichtung**	gasket joint	guarnizione packning	
7	1	1	15727A		**Kabelbaum** ca. 4500 mm	wiring harness faisceau des câbles	fascio cavi kablage-externt	
8	1	1	15728A		**Kabelbaum** ca. 1200 mm	wiring harness faisceau des câbles	fascio cavi kablage-externt	
9	1	1	19439A		**Bosch-Stecker**	plugs prise mâle	spina kontaktdon	
10	1	1	113988		**Kabelbaum** ca. 100 mm	wiring harness faisceau des câbles	fascio cavi kablage-externt	
11 no fig.	1	1	109859		**Kabelbaum mit Kappe** ca. 500 mm	wiring harness with cap faisceau des câbles avec capot	fascio cavi con connettore kablage	ist abgebildet auf fig. 4/Pos. 4 illustrated in fig. 4/item 4 est représenté sur fig. 4/pos. 4 é riportato nella fig. 4/pos. 4 visas i fig. 4/pos. 4
					für Schnellreparatur der Pos. 4 + 5 / for quick repair of item 4 + 5 / pour réparation rapide de pos. 4 + 5 per riparazione rapida della pos. 4 + 5 / för snabb reparation av pos. 4 + 5			

Normteile ab Pos. 100 siehe Seite 18
Standard parts from item no. 100 see page 18
Les pièces normalisées à partir du repère no. 100 voir page 18
Per i particolari standard a partire dalla pos. 100 vedere pag. 18
Standarddelar f o m pos. 100 se sidan 18

HL 18 B / HL 18 D – fig. 8

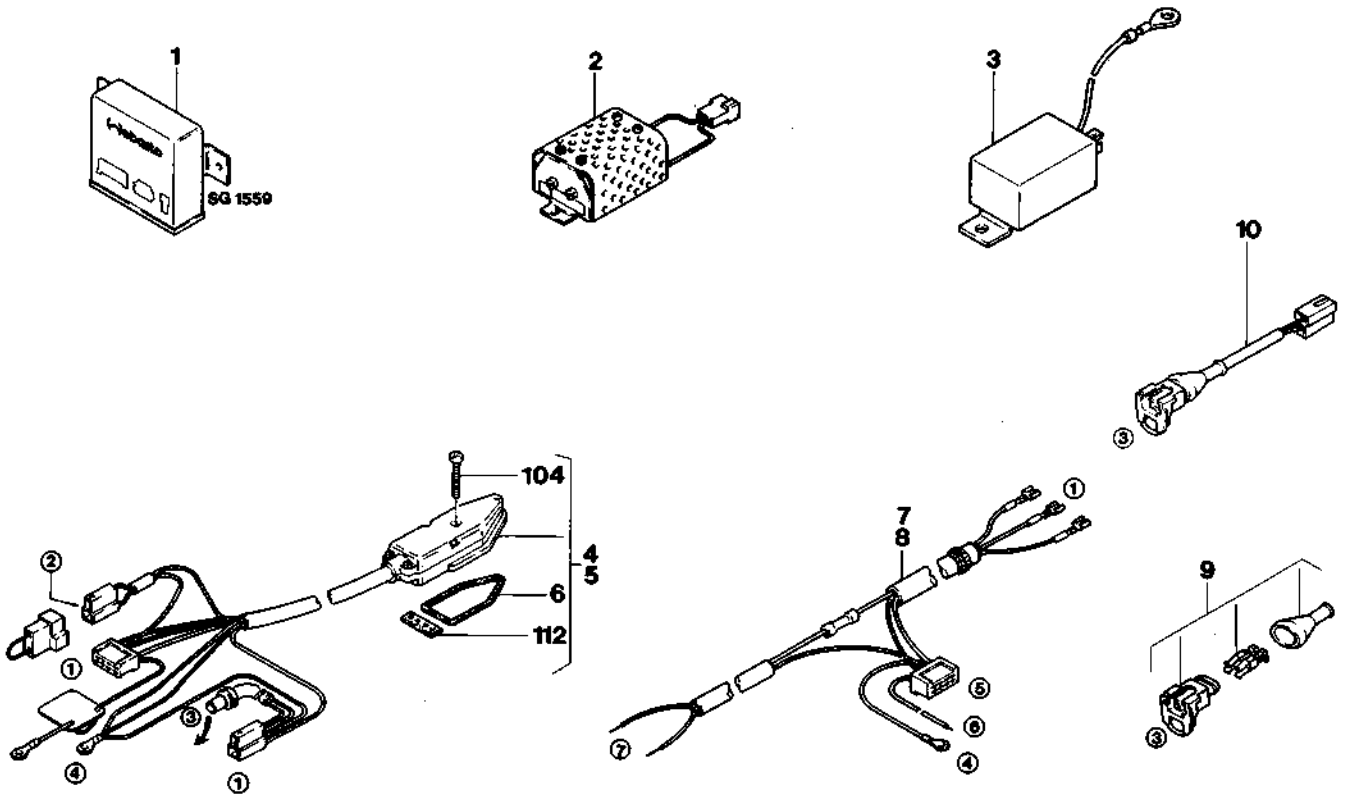

① Stauergerät
control unit
boîtier de commande
centralina
automatik

② bei 12 V: Leitungsbrücke oder Glühtaktrelais
at 12 V: cable link or glow pulsing relay
pour 12 V: cavalier ou relais pulsatif
con 12 V: ponte di conduzione oppure relè di incandescenza a impulsi
vid 12 V: ledningsbrygga eller glödpulseringsrelä

bei 24 V: Vorwiderstand oder Glühtaktrelais
at 24 V: dropping resistor or glow pulsing relay
pour 24 V: résistance chutrice ou relais pulsatif
con 24 V: resistenza addizionale oppu.e relè di incandescenza a impulsi
vid 24 V: förkopplingsmotstånd eller glödpulseringsrelä

③ Dosierpumpe
dosing pump
pompe doseur
pompa combustibile
doseringspump

④ Masse
earth return
mise à la masse
massa
till batteriminus

⑤ Vorwahluhr
timer
montre
timer
digitalur

⑦ Fahrzeugbeleuchtung Klemme 58
vehicle light terminal 58
éclairage du véhicule borne 58
illuminazione veicolo morsetto 58
fordonslampa klämma 58

⑦ Sicherungshalter
fuse holder
support de fusible
portafusibile
säkringshållare

Pos. Item Repère Pos. Pos.	Stück Quantity Nombre Pezzi Antal B	D	D	Bestell-Nr. Part no. Référence No. di cat. Best. nr.	A / N	Benennung	Description Désignation	Denominazione Benämning	Bemerkung Remarks Remarques Note Anmärkning
–	x	–	–	107716		**HL 18 B.61 12 V**	**HL 18 B.61 12 V**	VW, Passat NE	auf Halter montiert fitted on mount monté sur fixation montato su supporto monterad på hållaren
–	–	x	–	107712		**HL 18 D.01 12 V**	**HL 18 D.01 12 V**		
–	–	–	x	15440A		**HL 18 D.01 12 V**	**HL 18 D.01 12 V**	VW Passat NE 88	
						Aufgeführt sind die Unterschiedsteile zu den Standardgeräten: Listing of parts which are different from the standard models: On mentionne les pièces qui se distinguent de ceux des appareils standard: Particolari diversi rispetto agli apparecchi standard: Angivna är skillnadsdelarna till standardapparater:			
1 no fig.	x	–	–	462985		**Ersatz-Heizgerät 12 V** **HL 18 B.61**	replacement heater remplacement appareil	riscaldatore di ricambio reserv-värmaren	Vollast / full load / pleine charge piano carico / totalbelastning ohne Halter und ohne die am Halter angebauten Teile without mount and without the parts fitted on the mount sans fixation et sans les pièces montées sur la fixation senza supporto e senza le parti montate sul supporto utan hållare och de på hållaren monterade delarna
2 no fig.	–	x	x	429473		**Ersatz-Heizgerät 12 V** **HL 18 D.01**	replacement heater remplacement appareil	riscaldatore di ricambio reserv-värmaren	
3	–	–	1	122789		**Vorwahluhr**	timer montre	timer digitalur	
4	–	–	1	475866		**Anbausatz** (Beutel)	mounting plate (bag) groupe de pièces (sachet)	serie parti montaggio (sacchetto) monteringssats (sats)	
5	–	–	1	157885		**Kabelbaum** **mit Kappe** ca. 1400 mm lg.	wiring harness with cap faisceau des câbles avec capot	fascio cavi con connettore kablage	
						von Heizgerät zu Steuergerät und Dosierpumpe / from heater to control unit and dosing pump / de l'appareil de chauffage à boîtier de commande et au pompe doseur / da caldaia a centralina e pompa combustibile / från värmare till automatik och doseringspump			
6	–	–	1	157886		**Kabelbaum**	wiring harness faisceau de câbles	fascio cavi kabelhärva	
						von Steuergerät zu Vorwahluhr, Sicherungsdose / from control unit to timer, fuse box / du boîtier de commande à la montre, boîtier fusible da centralina a timer, scatola fusibili / från automatik till tidur, säkringsdosa			
7	1	1	–	107693		**Halter**	stand support	supporto hållare	
8	2	2	–	485772		**Distanzhülse**	spacer sleeve douille de distance	boccola di distanza distanshylsa	
9	–	–	1	15433A		**Halter**	stand support	supporto hållare	
10	1	1	1	341533		**Kabelklemme**	cable clamp borne de câbles	clip per cavi kabelklämma	
11	8	8	8	463949		**Schlauchschelle** Ø 10	hose clamp collier de serrage	fascetta stringitubo slangklämma	
12	1	1	2	288640		**Schelle** Ø 6,5	clamp platine de fixation	staffa klämma	
13	1	1	1	316210		**Schelle** Ø 17,5	clamp platine de fixation	staffa klämma	
14	1	1	1	174807		**Kabeltülle**	grommet douille	passacavo kabelbussning	
15	x	x	–	464236		**Kraftstoffschlauch** i.Ø 4,5/a.Ø 10,5	fuel hose tubulure de combustible	tubo combustible bränsleslang	Meterware/per metre/ au mètre/a metraggio/ metervara
16	–	–	x	465364		**Kraftstoffschlauch** i.Ø 6/a.Ø 11	fuel hose tubulure de combustible	tubo combustible bränsleslang	Meterware/per metre/ au mètre/a metraggio metervara
17	–	–	1	119143		**Formschlauch** i.Ø 4,5/a.Ø 10,5	bent hose coude	tubo sagomato formslang	
18	–	–	x	320161		**Wärmeschutzschlauch** i.Ø 14/a.Ø 21	heat-protection hose tuyau d'isolation thermique	tubo di protezione termica värmeskyddsslang	Meterware/per metre/ au mètre/a metraggio metervara

Normteile ab Pos. 100 siehe Seite 18
Standard parts from item no. 100 see page 18
Les pièces normalisées à partir du repère no. 100 voir page 18
Per i particolari standard a partire dalla pos. 100 vedere pag. 18
Standarddelar f o m pos. 100 se sidan 18

HL 18 B / HL 18 D – fig.9

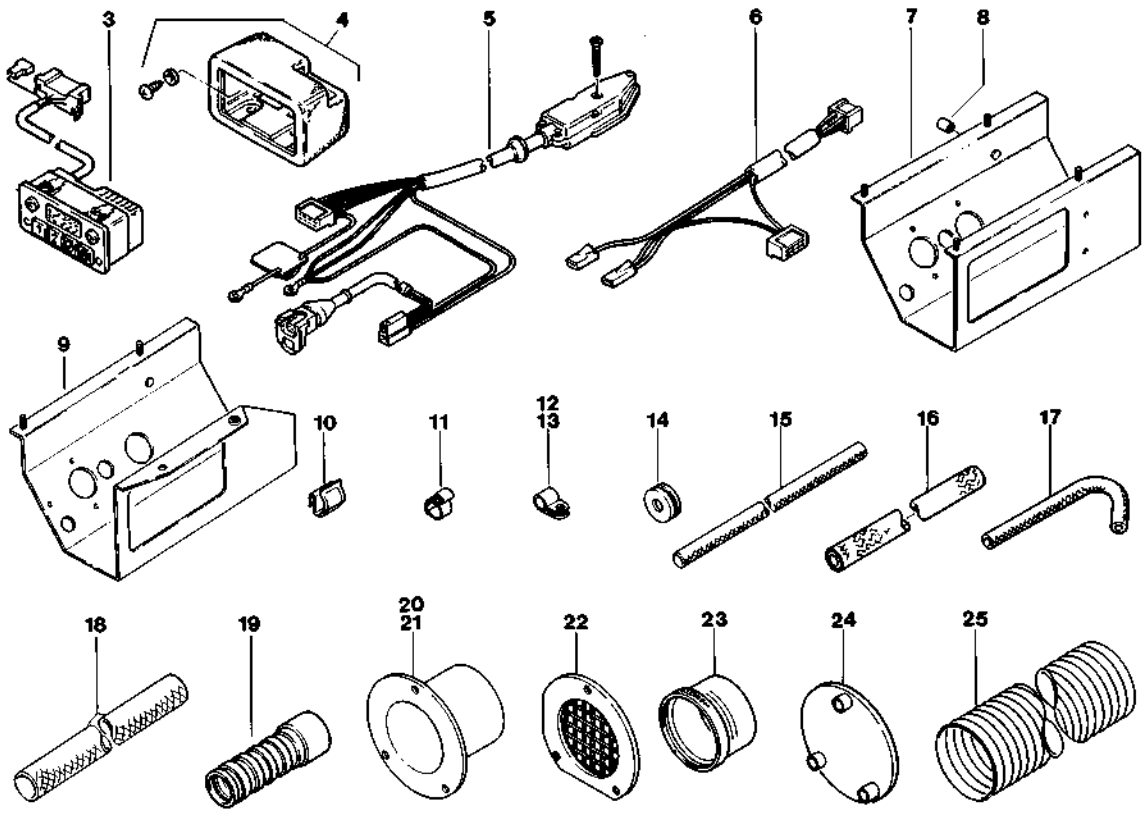

Pos. Item Repère Pos. Pos.	Stück Quantity Nombre Pezzi Antal B	D	D	Bestell-Nr. Part no. Référence No. di cat. Best. nr.	A / N	Benennung	Description Désignation	Denominazione Benämning	Bemerkung Remarks Remarques Note Anmärkning
19	1	1	1	336815		**Abgasrohr** 80 mm lg. i.Ø 22/a.Ø 26	exhaust pipe tuyau d'echappement	tubo scarico fumi avgasslang	
20	1	1	–	485675		**Wanddurchführung** Ø 50	bulkhead fitting passage paroi	passacavo per parete stos med krage	
21	2	2	2	485667		**Wanddurchführung** Ø 55	bulkhead fitting passage paroi	passacavo per parete stos med krage	
22	2	2	2	485683		**Luftgitter** Ø 55	embellisher grille	griglia aria luftgaller	
23	–	–	1	101377		**Anschluß** Ø 55	connection connexion	connezzione anslutning	
24	–	–	1	15423A		**Schutzdeckel**	protective cover couvercle de protection	coperchio di protezione skyddskåpa	
25	x	x	x	111461		**Flex. Rohr** grau LW 55	flexible hose grey tuyau flexible gris	tubo flessibile grigio flexibel slang grå	Meterware/per metre/ au mètre/a metraggio/ metervara

Pos. Item Repère Pos. Pos.	Stück Quantity Nombre Pezzi Antal HL18B	HL18D	Bestell-Nr. Part no. Référence No. di cat. Best. nr.	A / N	Benennung	Description Désignation	Denominazione Benämning	Bemerkung Remarks Remarques Note Anmärkning
Normteile, Dichtmittel / Standard parts, sealing material / Pièces normalisées, matériaux à joints / Particolari standard, materiale sigillante / Standarddelar, tätningsmaterial								
100	8	8	472212		**Linsenschraube** B 3,9x9,5	self tapping screw vis parker à tête bombée	vite a testa cilindrica plåtskruv	fig. 1
101	3	3	462918		**Linsenschraube** Taptite M4x7	self tapping screw vis parker à tête bombée	vite a testa cilindrica plåtskruv	fig. 2
102	8	8	111237		**Linsenschraube** Taptite M4x10	self tapping screw vis parker à tête bombée	vite a testa cilindrica plåtskruv	fig. 2
104	1	1	268402		**Linsenschraube** DIN7985 M 4x18	self tapping screw vis parker à tête bombée	vite a testa cilindrica plåtskruv	fig. 4
105	2	2	17933A		**Linsenschraube** DIN7985 M 2,5x10	self tapping screw vis parker à tête bombée	vite a testa cilindrica plåtskruv	fig. 2
106	3	3	480010		**Zylinderschraube** DIN 912 M 5x45	hexagon socket head screw vis à tête cylindrique à six pans creux	vite a brugola skruv	fig. 2
107	1	1	446998		**Gewindestift** DIN 551 M 10x16 (Brennluft-Einstellschraube)	grub screw vis sans tête (combustion air adjusting screw) (écrou de réglage d'air de combustion)	vite senza testa gängstift vite regolazione aria comburente) (justerskruv för förbränningsluften)	fig. 2
108	8	8	445223		**Blechmutter B 4,2**	plate nut écrou en tôle	clip filettata mutterbleck	fig. 1
109	2	2	16129A		**Fächerscheibe** DIN 6798 A 3,7	locking washer rondelle éventail	rondella dentellata bricka	fig. 2
110	2	2	474703		**Sicherungsscheibe** Ø 3	locking washer rondelle de sécurité	rondella di sicurezza låsbleck	fig. 2
111	3	3	468959		**Spannscheibe** DIN 6796 5 F	spring washer rondelle de blocage	rondella di fissaggio låsbricka	fig. 2
112	1	1	464392		**Dichtung**	gasket joint	guarnizione packning	fig. 4
113–119								
120 no fig.	x	x	108875		**Dichtmasse Curil T** in Tuben zu 100 g	jointing paste, Curil T in 100 g tubes pâte à joints, Curil T en tube de 100 g	pasta sigillante Curil T in tubi da 100 g tätningspasta Curil T i tub a 100 gr	fig. 2 zu/to/pour/per/för pos. 24, 25, 33
121	1	1	46555A		**Dichtungssatz**	gasket set jeu de joints	serie di guarnizioni packningssats	Ersatz für / replacement for remplacement pour 465550 sostituisce il / ersätter för